各　部　名　称

①	ｽｸﾘｰﾝ生地		
②	黒ｶｯﾄﾏｽｸ		
③	吊下金具		
④	ﾊｰﾄﾊﾟｲﾌﾟ		
⑤	ﾊｰﾄﾊﾟｲﾌﾟ　ｷｬｯﾌﾟ		
⑥	ﾏｸﾞﾈｯﾄ ｷｬｯﾁ	⑩	ﾊﾝﾄﾞﾙ
⑦	脚	⑪	ﾌｯｸ
⑧	主柱	⑫	ﾌﾟﾛﾃｸﾄ ｹｰｽ
⑨	中支柱ｽﾄｯﾊﾟｰ	⑬	中支柱

ﾋﾞｰｽﾞｽｸﾘｰﾝ(G)	KDX-G
ﾎﾜｲﾄﾏｯﾄｽｸﾘｰﾝ(W)	KDX-W
150PROGｱﾄﾞﾊﾞﾝｽ(PG)	KDX-PG

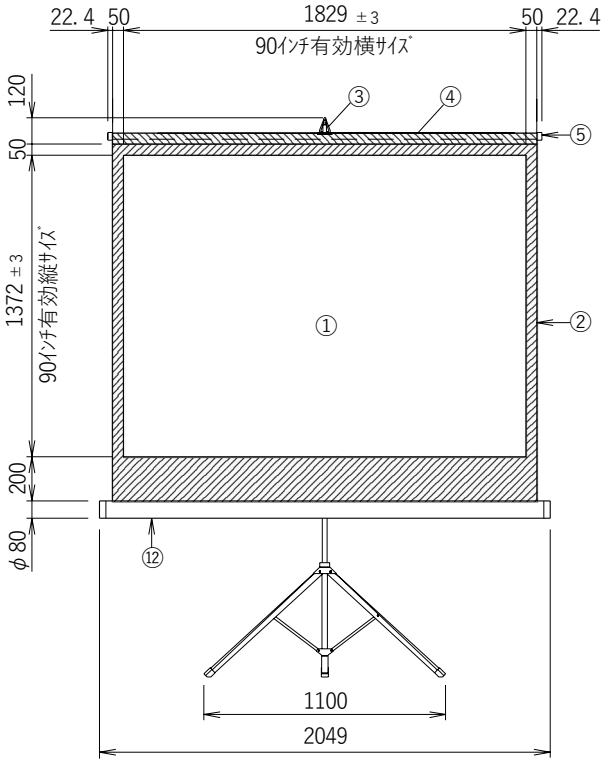

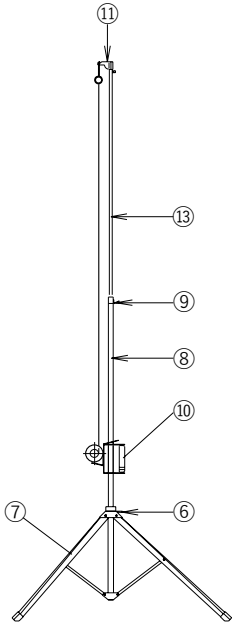

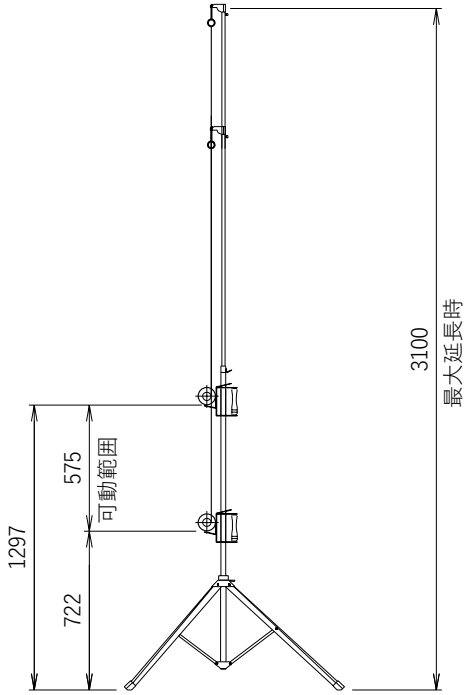

傾斜設置時

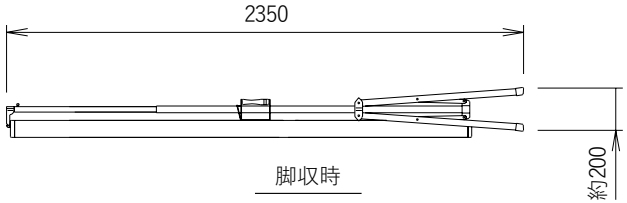

脚収時

仕　様

- ■　製品重量　約12.0kg
- ■　材質　ｶﾗｰ鋼板製(ﾌﾟﾛﾃｸﾀｰｹｰｽ)・ｽﾃﾝﾚｽ(三脚)
- ■　塗装色　ｱｲﾎﾞﾘｰ(ﾌﾟﾛﾃｯｸﾀｰｹｰｽ)

※製品の仕様及び、デザインは改善等のため予告なく変更する場合があります。

KIKUCHI　株式会社　キクチ科学研究所

6				UNIT	mm	SCALE 1/25
5				ANGLE	3rd	
4				TOLERANCE		
3				DATE 2009. 11. 13.		
2						
1				TITLE 外観詳細図		
DATE		REVISION		SIGN		
PLANNED BY	DRAWN BY	CHECKED BY	APPROVED BY	DRAWING NO. YJK13Y		
MODEL NAME 簡易三脚タイプスクリーン				MODEL NO. KDX-90		